KRAFT

КУХОННАЯ ВЫТЯЖКА

COOKER HOOD

KF-THD0801B
KF-THD0801X

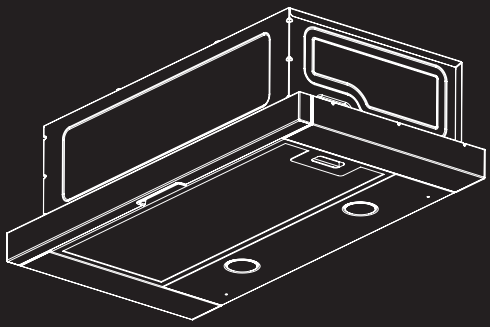

KF-BHD0601B
KF-BHD0605X
KF-BHD07521B
KF-BHD07523X

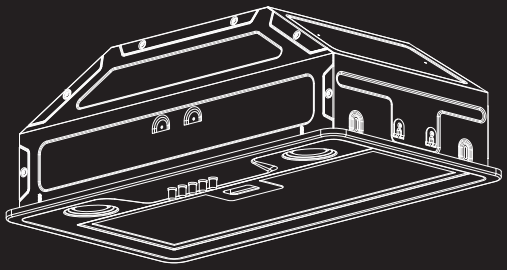

ИНСТРУКЦИЯ ПО ЭКСПЛУАТАЦИИ • USER GUIDE

УВАЖАЕМЫЙ ПОКУПАТЕЛЬ!

Благодарим Вас за приобретение кухонной вытяжки торговой марки KRAFT. Прежде чем начать пользоваться вытяжкой, просим Вас внимательно изучить данную инструкцию, чтобы в полной мере оценить её функциональность. В случае возникновения проблем в процессе эксплуатации, пожалуйста, свяжитесь с нами.

Спасибо за покупку!

СОДЕРЖАНИЕ

МЕРЫ ПРЕДОСТОРОЖНОСТИ 3
ПОДКЛЮЧЕНИЕ К ЭЛЕКТРОСЕТИ 4
ВЫВЕДЕНИЕ ВОЗДУХА НАРУЖУ 4
ОПИСАНИЕ ПРИБОРА 5
УСТАНОВКА 6
ОЧИСТКА И ОБСЛУЖИВАНИЕ 12
УСТРАНЕНИЕ НЕИСПРАВНОСТЕЙ 14
УТИЛИЗАЦИЯ 14
СПЕЦИФИКАЦИЯ / КОМПЛЕКТАЦИЯ 15
ГАРАНТИЙНЫЙ ТАЛОН 17
ТАЛОН УСТАНОВКИ 18

МЕРЫ ПРЕДОСТОРОЖНОСТИ

Внимательно прочитайте данную инструкцию перед эксплуатацией прибора во избежание поломок при использовании. Неправильное обращение может привести к поломке изделия, нанести материальный ущерб или причинить вред здоровью пользователя.

При эксплуатации электрических бытовых приборов следуйте базовым требованиям техники безопасности, а именно:

1. Производитель не несёт ответственности за ущерб, нанесенный в результате неправильной установки и эксплуатации устройства.
2. Устройство предназначено только для домашнего пользования.
3. При использовании вытяжки одновременно с газовой плитой, газовым котлом, проточными водонагревателями, бойлерами, печью, камином или другими устройствами работающими на газе, жидком топливе, дровах или угле необходимо всегда заботиться о достаточном притоке воздуха. Это может быть достигнуто, если требуемый для сжигания воздух будет поступать через не закрываемые отверстия, например, в дверях, окнах, с помощью стенного короба системы притока/отвода воздуха или иных технических мероприятий.

⚠ ***ВНИМАНИЕ! Вытяжка должна быть подключена к отдельному воздуховоду, не совмещенному с другими устройствами.***

4. Обеспечьте достаточную вентиляцию помещения для безопасной работы кухонной вытяжки. Избегайте наличия пламени под вытяжкой.
5. Минимальное расстояние между вытяжкой и варочной поверхностью должно составлять не менее 650мм для газовой и 600мм для электрической.

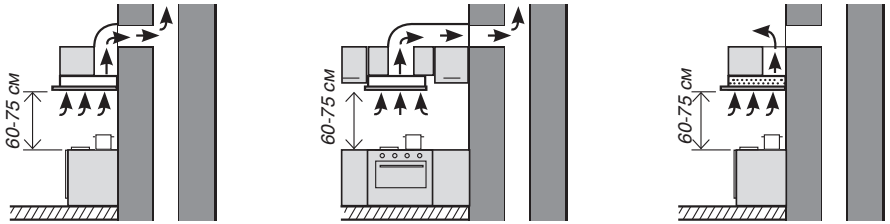

6. Соблюдайте местные нормы и правила в отношении внешнего отведения воздуха.
7. Перед подключением вытяжки удостоверьтесь, что параметры электросети соответствуют техническим требованиям.
8. Если не проводить очистку прибора в соответствии с инструкцией, то существует опасность возгорания. Рекомендуется проводить очистку один раз в месяц.
9. Не проверяйте состояние фильтров при работающей вытяжке.
10. Не прикасайтесь к лампе после работы вытяжки.
11. Не отключайте прибор мокрыми руками и не тяните электрический шнур.
12. Избегайте открытого пламени, так как оно может повредить фильтры и вызвать опасность возгорания устройства.
13. Извлеките вилку из розетки перед обслуживанием и чисткой вытяжки.
14. Устройство не предназначено для использования детьми и лицами с ограниченными физическими, сенсорными или умственными способностями, кроме случаев, когда над ними осуществляется контроль другими лицами, ответственными за их безопасность.

15. Храните упаковочные материалы в месте, недоступном для детей, или уничтожьте их. Доступ детей к упаковочным материалам может привести к опасным последствиям.

ПОДКЛЮЧЕНИЕ К ЭЛЕКТРОСЕТИ

Убедитесь, что электрическая сеть имеет то же самое напряжение, как на номинальной табличке внутри вытяжки. Подключать электрооборудование к сети электрического тока можно только с помощью специалиста. Оборудование должно быть установлено таким образом, чтобы лёгкий доступ к нему и лёгкое отключение от сети были обеспечены.

⚠ ***ВНИМАНИЕ! Перед монтажом, пожалуйста, проверьте напряжение (В) и частоту (Гц) соответствие их параметрам, которые находятся на номинальной табличке. Номинальная табличка находится внутри вытяжки.***

ЗАЗЕМЛЕНИЕ

• Данный бытовой прибор требует заземления для защиты от коротких замыканий и электрического рассеивания. Он оснащен заземленной вилкой, установленной на шнуре электропитания. Поэтому, прибор должен подключаться к соответствующей электрической розетке.

• Установка, подсоединение и заземление электрической системы должны соответствовать положениям европейских стандартов, а также действующим местным нормативам.

• Кабель заземления не должен прерываться выключателем.

• Если в вашей квартире не предусмотрено заземление, обратитесь к квалифицированному электрику для его установки.

ВЫВЕДЕНИЕ ВОЗДУХА НАРУЖУ

Кухонная вытяжка подключается к вентиляционным каналам с помощью металлических гофрированных труб диаметром 120-150 мм.

Нельзя выводить воздух через вентиляционные каналы, которые предназначены для вытягивания дыма и продуктов горения из оборудования, которое работает на газе или другом топливе.

Гофрированные трубы в комплект поставки кухонных вытяжек не входят и должны приобретаться отдельно, исходя из расстояния от выходного отверстия до отверстия вентиляционного канала.

ЭКСПЛУАТАЦИЯ ПРИБОРА

Вытяжка предназначена для принудительной вентиляции, очищения воздуха в помещении, устранения из его объема продуктов сгорания, дымовых частиц, неприятного запаха и пара при приготовлении пищи

Для правильной работы вытяжки ее надо включать немедленно после включения кухонной плиты. После окончания приготовления необходимо выждать 15 мин, и тогда выключить вытяжку. При приготовлении пищи следует избегать сквозняков, которые могут распространять запах в другие помещения.

ОПИСАНИЕ ПРИБОРА

Модели
KF-THD0801B
KF-THD0801X

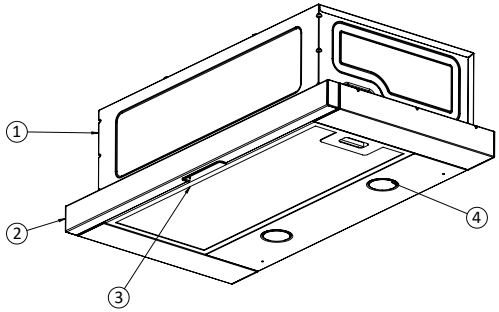

1. Металлический корпус вытяжки
2. Лицевая декоративная панель
3. Жироулавливающий фильтр
4. Светодиодная лампа
5. Кнопка переключения скоростей
6. Кнопка включения/выключения освещения

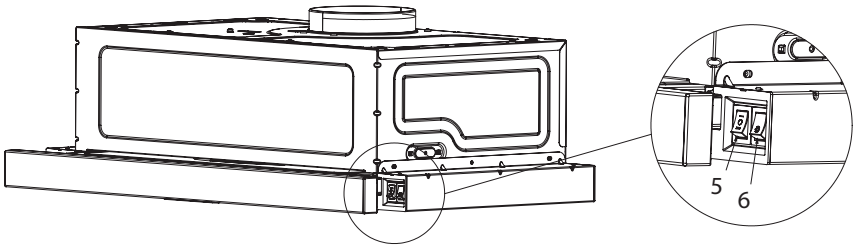

ПАНЕЛЬ УПРАВЛЕНИЯ

Вытяжка оборудована панелью управления, состоящей из переключателя освещения и переключателя скоростей. Переключатели расположены сбоку от телескопической воздухозаборной панели и в сложенном состоянии вытяжки скрыты под выдвижной лицевой панелью.

Для нормальной работы вытяжки телескопическая воздухозаборная панель должна быть выдвинута на максимальное расстояние, при этом открывается доступ к переключателям освещения и скоростей.

Для работы устройства на первой ступени скорости установите переключатель скорости в положение ▬ .

Для работы устройства на второй ступени скорости установите переключатель скорости в положение 〓 .

Чтобы включить лампу прибора, используйте кнопку вкл/выкл освещения ☼ .

Модели
KF-BHD0601B
KF-BHD0605X
KF-BHD07521B
KF-BHD07523X

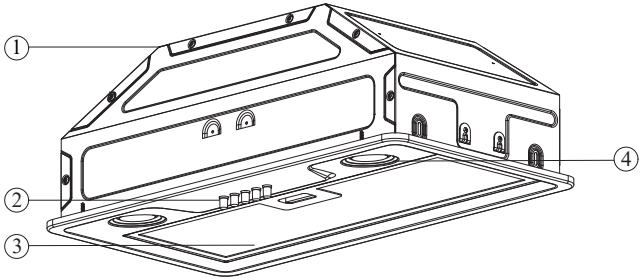

1. Металлический корпус вытяжки
2. Панель управления
3. Жироулавливающий фильтр
4. Светодиодная лампа

ПАНЕЛЬ УПРАВЛЕНИЯ



При нажатии на кнопку o, мотор остановится.
При нажатии на кнопку 1, мотор включится на низкой скорости.
При нажатии на кнопку 2, мотор включится на средней скорости.
При нажатии на кнопку 3, мотор включится на высокой скорости.
При нажатии на кнопку ☼, включится подсветка рабочей зоны, повторное нажатие выключит подсветку.

УСТАНОВКА

Модели
KF-BHD0601B
KF-BHD0605X

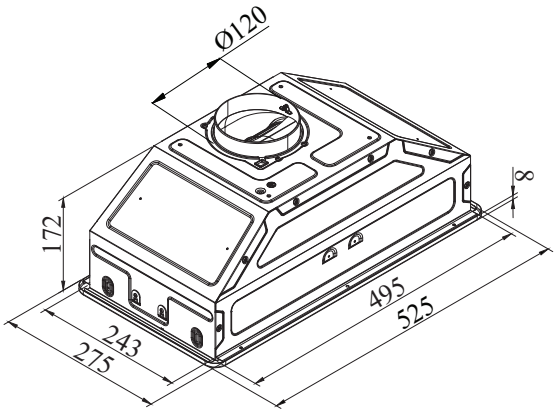

Модели
KF-BHD07521B
KF-BHD07523X

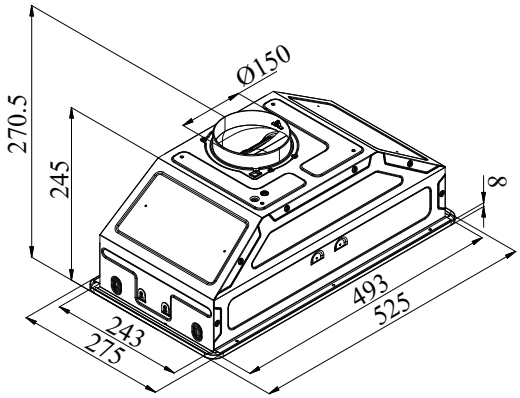

1. При монтаже вытяжки над газовой плитой (газовой варочной панелью) высота от рабочей поверхности до нижнего края вытяжки должна быть не менее 650 мм. Над электрической плитой (электрической варочной панелью) не менее 600мм.

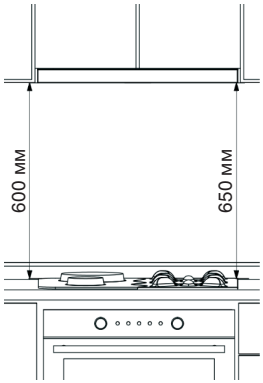

2. В нижней части шкафа сделайте вырез, соответствующий размерам корпуса вытяжки.

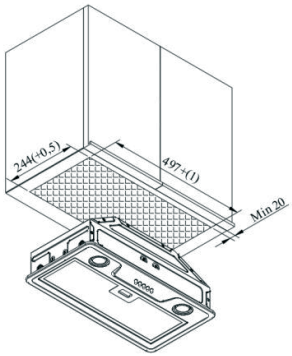

3. В верхней части шкафчика сделайте отверстие, соответствующее диаметру воздуховода.
4. Установите адаптер воздуховода на вытяжку.
5. Снимите металлический жироулавливающий фильтр.

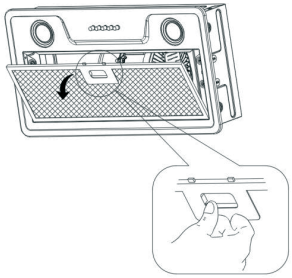

6. Вставьте вытяжку в корпус мебели.
7. С помощью натяжных штифтов (скрытое крепежное приспособление внутри вытяжки) расположенных с обеих сторон внутри корпуса, при помощи отвертки отрегулируйте надежное прижатие боковых фиксирующих элементов к корпусу мебели.

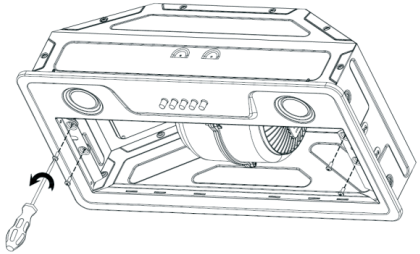

8. Установите металлический жироулавливающий фильтр на место.
9. Соедините воздуховод с адаптером вытяжки.

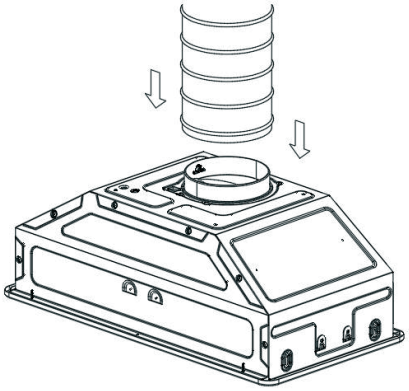

10. Выведите другой конец воздуховода в вентиляционную шахту.
11. Убедитесь в отсутствии щелей в соединениях.

Модели
KF-THD0801B
KF-THD0801X

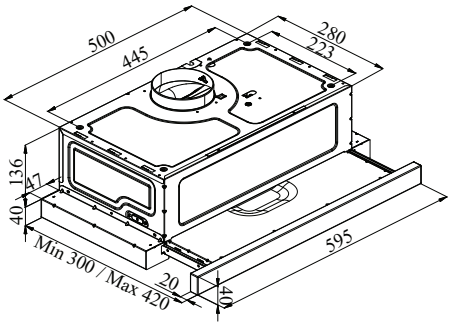

1. При монтаже вытяжки над газовой плитой (газовой варочной панелью) высота от рабочей поверхности до нижнего края вытяжки должна быть не менее 650мм. Над электрической плитой (электрической варочной панелью) не менее 600мм.

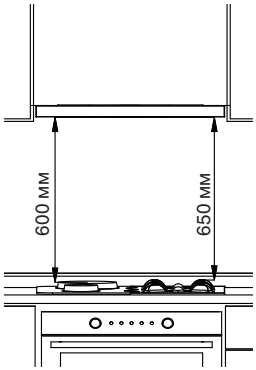

2. Приложите монтажный шаблон к поверхности, на которую будет устанавливаться изделие.
3. Сделайте отверстия Ø4 мм в точках, обозначенных A, B, C, D на монтажном шаблоне. Затем просверлите отверстие для выхода дымохода, указанное на монтажном шаблоне, в заданном размере.
4. С помощью винтов из монтажного комплекта и отвертки прикрепите вытяжку к шкафу.

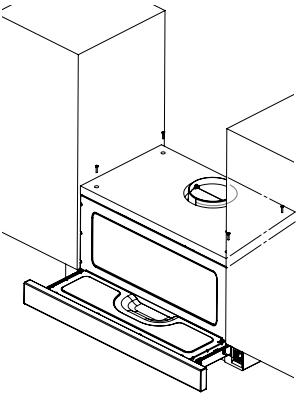

5. Соедините воздухопровод с адаптером вытяжки. Выведите другой конец воздухопровода в вентиляционный канал или шахту.

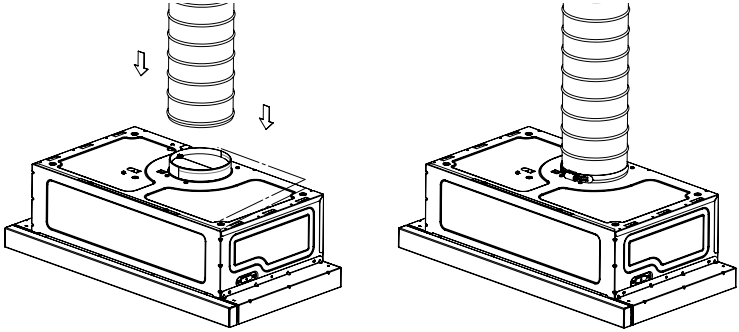

⚠ ***ВАЖНО Перед тем как соединить вытяжку с трубой, нужно отрегулировать пластиковые заслонки, расположенные в месте выхода воздуха из устройства.***

Перед подключением трубы включите вытяжку и убедитесь, что заслонки движутся вверх, обеспечивая свободный выход воздуха. Если это не так, измените направление движения заслонок. Также обратите внимание, что чрезмерная затяжка держателя кабеля или хомута при подсоединении трубы может помешать работе заслонок.

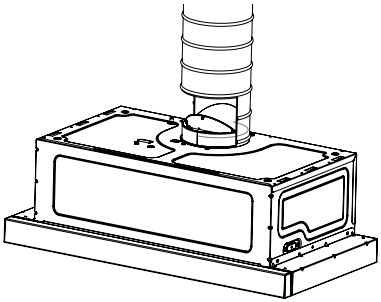

6. Убедитесь в отсутствии щелей в соединениях.

⚠ ***ВНИМАНИЕ! При подключении вытяжки к дымоходу рекомендуется использовать трубу диаметром 120 мм или 150 мм (в соответствии с техническими характеристиками вашей модели) и минимизировать количество изгибов. Изгибы и колена на алюминиевой трубе могут привести к снижению силы всасывания воздуха.***

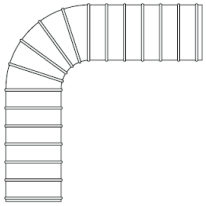

Правильно

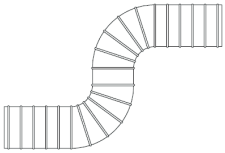

Неправильно

Следите за регулярным использованием алюминиевых картриджных фильтров и сроками замены угольных фильтров.

РЕЖИМ РЕЦИРКУЛЯЦИИ

Вытяжка может применяться в режиме рециркуляции, при котором она работает без подключения к вентиляционным каналам. В этом режиме необходимо установить угольные фильтры, с помощью которых воздух очищается от запахов и возвращается назад в помещение.

Для работы вытяжки в режиме рециркуляции воздуха необходимо:

- При установке не подсоединяйте вытяжку к воздуховоду (адаптер воздуховода допускается не устанавливать).
- Коробка воздуховода устанавливается так, чтобы жалюзи на них не были перекрыты.
- Установите в вытяжку дополнительные угольные фильтры. В устройстве необходимо использовать два угольных фильтра. Для установки фильтра на место нужно совместить каналы на крышке двигателя с выступами на фильтре и повернуть его на 180º по часовой стрелке. Чтобы снять фильтр, нужно повернуть его на 180º против часовой стрелки.
- Угольные фильтры в комплект поставки не входят и приобретаются отдельно. Угольные фильтры не подлежат очистке и заменяются на новые каждые 3–4 месяца

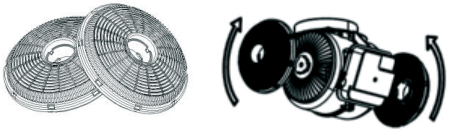

Для моделей **KF-BHD0601B, KF-BHD0605X, KF-BHD07521B, KF-BHD07523**

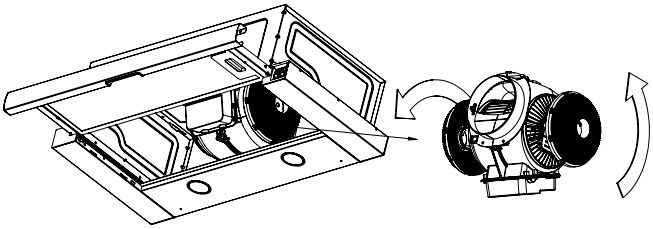

Для моделей **KF-THD0801B, KF-THD0801X**

ОЧИСТКА И ОБСЛУЖИВАНИЕ

В ходе эксплуатации вытяжки с целью обеспечения максимальной производительности и эффективности ее работы, необходимо периодически производить работы по профилактике и уходу за вытяжкой.

⚠ ***ВНИМАНИЕ! При выполнении работ, связанных с профилактикой и уходом за вытяжкой, обязательно отключите вытяжку от электросети!***

При профилактике регулярно выполняйте следующие действия:

- Удаляйте все пищевые остатки и жир с нижней поверхности вытяжки и металлического жироулавливающего фильтра. Излишняя загрязненность жиром может стать причиной воспламенения!
- Протирайте внешние поверхности вытяжки влажной, хорошо отжатой фланелевой салфеткой.
- Для ухода за поверхностями из нержавеющей стали применяйте специальные средства, создающие защитную пленку.
- Не применяйте абразивные вещества и растворители.
- Проверяйте состояние воздуховода вытяжки и вентиляционного канала, очищайте их при необходимости!

С целью обеспечения максимальной производительности и эффективности работы вытяжки необходимо регулярно очищать металлический жироулавливающий фильтр от загрязнений.

Очистка производится каждые 5–6 недель вручную в мыльном растворе без сильного механического воздействия или в посудомоечной машине (максимум 60°C).

Увеличение периодичности очистки фильтра затрудняет отвод воздуха вытяжкой. Это приводит к увеличению нагрузки на электродвигатель и может повлиять на качество и срок службы вытяжки.

После промывания алюминиевый жироулавливающий фильтр и его рама могут изменить цвет. Это нормально и не влияет на работу фильтров.

Ручная очистка металлического жироулавливающего фильтра производится в следующем порядке:

Для моделей **KF-THD0801B, KF-THD0801X**

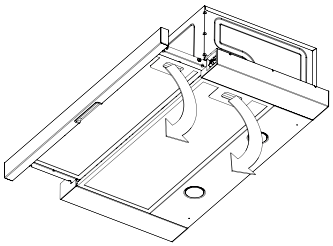

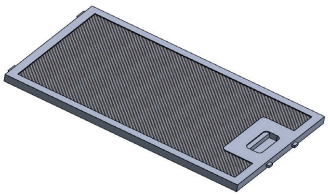

Для моделей **KF-BHD0601B, KF-BHD0605X, KF-BHD07521B, KF-BHD07523X**

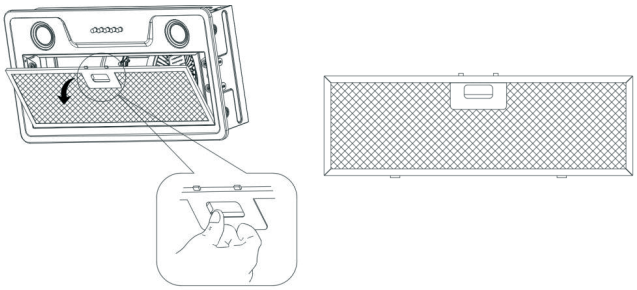

- Снимите фильтр, предварительно нажав на замок фильтра.
- Промойте фильтр моющим средством или мыльным раствором с помощью губки или мягкой щетки.
- Тщательно промойте фильтр теплой водой.
- Дождитесь полного высыхания фильтра.
- Установите фильтр в вытяжку, предварительно нажав на замок фильтра.

В случае очистки с использованием посудомоечной машины убедитесь, что в состав используемых машиной моющих средств не входят агрессивные вещества, которые могут повредить поверхность алюминиевых деталей фильтра. В посудомоечной машине располагайте фильтры вертикально, во избежание попадания в них остатков пищи.

Перед установкой фильтра в вытяжку после очистки в посудомоечной машине, убедитесь, что фильтр сухой.

** Фильтры других марок и версий, имеющиеся в продаже, не совместимы с вашим изделием.*

⚠ ***ВНИМАНИЕ! При несоблюдении данных правил фильтр может быть испорчен!***

ЗАМЕНА LED-ЛАМПЫ

Если требуется замена лампы, проверьте следующую информацию и замените ее на альтернативную с такими же техническими характеристиками.

- Код ILCOS D: DBR-1-H (код ILCOS d в соответствии со стандартом IEC 61231)
- Светодиодный модуль - полупрозрачный пластик
- Номинальная мощность каждой лампы: 1W
- Максимальная потенциальная мощность лампы для замены: 2 x 1Bt
- Диапазон напряжения лампы: 220 - 240В
- Размеры изделия: диаметр: 35,8 мм / высота: 30 мм

- Перед заменой светильников убедитесь, что вытяжка отключена от электросети.
- Снимите жировой фильтр, нажав на замок фильтра.
- Отсоедините гнездо и разъем лампы, отодвинув часть пластикового наконечника, как показано на рисунке, чтобы освободить механизм фиксации.

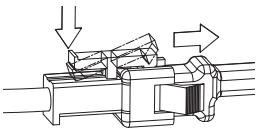

- Держа лампу за корпус, поверните 2 фиксирующих ушка на лампе по часовой стрелке или против часовой стрелки, чтобы они совпали с зазорами на панели освещения. После того как фиксаторы будут совмещены с зазорами, возьмите лампу за корпус и выньте ее.

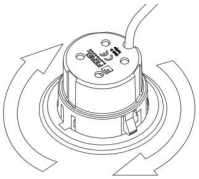

- Замените светильник на новый, мощность которого не более той, что указана в технических характеристиках.
- Установите жировой фильтр в вытяжку, нажав на замок фильтра.
- Подключите вытяжку к электрической сети.

УСТРАНЕНИЕ НЕИСПРАВНОСТЕЙ

Вытяжка не работает	Не горит лампа	Уменьшилась производительность вытяжки	Вытяжка стала работать громче	В режиме рециркуляции слабо выводится воздух	**Неисправность** / **Метод устранения**
✓	✓				Проверить электрическое соединение
✓					Проверить, включен ли мотор
	✓				Проверить выключатель лампы (должен быть включен)
		✓	✓	✓	Проверить жироулавливающий фильтр (мыть 1 раз в 1,5–2 месяца)
✓	✓				Проверить розетку, есть ли в ней напряжение
	✓				Проверить лампы
		✓	✓		Проверить трубу выхода воздуха (должна быть тяга)
		✓		✓	Проверить угольный фильтр (замена производится 1 раз в 3–4 месяца)

УТИЛИЗАЦИЯ



WEEE маркировка на этом продукте или его документации говорит о том, что продукт не может быть утилизирован вместе с домашним мусором. Чтобы предотвратить возможную угрозу здоровью и окружающей среде, продукт должен быть утилизирован в рамках утвержденного процесса утилизации. Для дальнейшей информации, как утилизировать продукт правильно, свяжитесь с поставщиком или местными организациями, ответственными за утилизацию мусора.

СПЕЦИФИКАЦИЯ / КОМПЛЕКТАЦИЯ

Модель	KF-THD0801B	KF-THD0801X
Тип вытяжки	телескопическая	
Максимальная производительность (отвод) ($м^3$/ч)	700	700
Количество скоростей	2	2
Тип управления	механические переключатели	
Мощность двигателя, Вт	150	150
Напряжение (В) / Частота тока (Гц)	220-240 / 50	220-240 / 50
Количество моторов (шт.)	1	1
Фильтр	алюминиевый	
Режимы работы	отвод; рециркуляция	
Уровень шума (дБ)*	64	64
Диаметр воздуховода (мм)	120	120
Подсветка	LED 2 x 1Вт	LED 2 x 1Вт
Материал корпуса	металл	металл
Цвет корпуса	черный	серый
Минимальная высота над газовой варочной плитой / над электрической варочной плитой (мм)	650 / 600	650 / 600
ГАБАРИТНЫЕ РАЗМЕРЫ		
Вес нетто / брутто (кг)	5,2 / 6,1	5,2 / 6,1
Габариты продукта (ШхГхВ), мм	595x300x176	595x300x176
Габариты в упаковке (ШхГхВ), мм	653x362x248	653x362x248
КОМПЛЕКТАЦИЯ		
Кухонная вытяжка, шт.	1	1
Комплект монтажный, шт.	1	1
Упаковка, шт.	1	1
Инструкция по эксплуатации с гарантийным талоном, шт.	1	1
Антивозвратный клапан	1	1

*на минимальной скорости

** Производитель и импортер оставляют за собой право изменять дизайн, технические характеристики, функции, внешний вид и конфигурацию товара без предварительного уведомления потребителя.*

** Вся информация, представленная в руководстве, касающаяся конфигурации, технических характеристик, функций и цветов, носит исключительно информационный характер и ни при каких обстоятельствах не является публичной офертой.*

Модель	KF-BHD0601B	KF-BHD0605X	KF-BHD07521B	KF-BHD07523X
Тип вытяжки	полновстраиваемая			
Максимальная производительность (отвод) ($м^3$/ч)	700	700	1000	1000
Количество скоростей	3	3	3	3
Тип управления	механические переключатели			
Мощность двигателя, Вт	150	150	250	250
Напряжение (В) / Частота тока (Гц)	220-240 / 50	220-240 / 50	220-240 / 50	220-240 / 50
Количество моторов (шт.)	1	1	1	1
Фильтр	алюминиевый			
Режимы работы	отвод; рециркуляция			
Уровень шума (дБ)*	70	70	67	67
Диаметр воздуховода (мм)	120	120	150	150
Подсветка	LED 2 x 1Вт	LED 2 x 1Вт	LED 2 x 1Вт	LED 2 x 1Вт
Материал корпуса	металл	металл	металл	металл
Цвет корпуса	черный	серый	черный	серый
Минимальная высота над газовой варочной плитой / над электрической варочной плитой (мм)	650 / 600	650 / 600	650 / 600	650 / 600
ГАБАРИТНЫЕ РАЗМЕРЫ				
Вес нетто / брутто (кг)	3,6 / 4,5	3,6 / 4,5	4,9 / 5,8	4,9 / 5,8
Габариты продукта (ШхГхВ), мм	525x275x172	525x275x172	525x275x245	525x275x245
Габариты в упаковке (ШхГхВ), мм	568x335x254	568x335x254	572x335x329	572x335x329
КОМПЛЕКТАЦИЯ				
Кухонная вытяжка, шт.	1	1	1	1
Комплект монтажный, шт.	1	1	1	1
Упаковка, шт.	1	1	1	1
Инструкция по эксплуатации с гарантийным талоном, шт.	1	1	1	1
Антивозвратный клапан	1	1	1	1

*на минимальной скорости

** Производитель и импортер оставляют за собой право изменять дизайн, технические характеристики, функции, внешний вид и конфигурацию товара без предварительного уведомления потребителя.*

** Вся информация, представленная в руководстве, касающаяся конфигурации, технических характеристик, функций и цветов, носит исключительно информационный характер и ни при каких обстоятельствах не является публичной офертой.*

ГАРАНТИЙНЫЙ ТАЛОН

Дата продажи

«____» _____ 20_____ г.

Штамп магазина

Продавец обязан при продаже заполнить гарантийные талоны. Дата изготовления товара находится на упаковке и на товаре.

Гарантийные обязательства изготовителя действительны только для кухонной вытяжки марки KRAFT. **Срок гарантии составляет 1 год с даты приобретения. Срок службы изделия — 3 года.**

Информация об авторизованных сервисных центрах доступна на сайте http://kraftltd.com или по бесплатному телефону службы поддержки +7 (800) 200-79-97. В случае возникновения вопросов или проблем, связанных с продукцией KRAFT, просим Вас обращаться в письменном виде по адресу: АО «ЛЕБЕДИНСКИЙ ТОРГОВЫЙ ДОМ», ул. Днепропетровская, 50 В, г. Ростов-на-Дону, 344093, Россия, либо по электронной почте: service@lbtd.ru.

1. Изготовитель гарантирует бесплатное устранение заводских дефектов или технических неисправностей в течение гарантийного срока эксплуатации в случае соблюдения Покупателем правил и условий гарантийного обслуживания. Все претензии по внешнему виду предъявляйте продавцу при покупке товара. После покупки товара ответственность за все внешние повреждения возлагается на потребителя.
2. Гарантия распространяется только на изделия, использующиеся в некоммерческих личных, семейных или домашних целях. В противном случае гарантийный срок составляет 3 месяца с момента приобретения.
3. Продавец оставляет за собой право проведения технической экспертизы качества изделия в установленные законодательством сроки.
4. Гарантийный ремонт не производится в следующих случаях:
   – недействительности гарантийного талона;
   – наличия повреждений и неисправностей, возникших в результате неправильного использования техники с нарушением правил эксплуатации, установки или транспортировки техники пользователем или торгующей организацией;
   – наличия повреждений и неисправностей, возникших в результате действия третьих лиц или непреодолимой силы, попадания внутрь посторонних предметов и насекомых, повреждений животными;
   – установления факта отклонения от Государственных технических стандартов, питающих электрических и кабельных сетей, подачи большей мощности, чем предусмотрено изготовителем;
   – установления факта ремонта (попытки ремонта) техники самостоятельно или посторонними лицами;
   – использования изделия в промышленных или коммерческих целях.
5. Гарантийный талон является недействительным в следующих случаях:
   – неправильное или неполное заполнение талона магазином и мастером;
   – отсутствие даты продажи и штампа магазина.
6. Изготовитель не несет ответственности за ущерб, причиненный людям, животным и помещениям по причине нарушения правил техники безопасности, транспортировки и эксплуатации прибора.
7. Гарантийное обслуживание не распространяется на установку, чистку и уход за прибором.

ТАЛОН УСТАНОВКИ

Кухонная вытяжка установлена в г. _____

ул. _____, дом №_____, кв. _____

и подключена механиком_____
(наименование организации)

_____

Механик_____
(подпись, дата)

Вытяжка укомплектована и работоспособна.
С руководством по эксплуатации, правилами пользования
и гарантийными обязательствами ознакомлен.

Владелец_____
(подпись, дата)

КОРЕШОК ТАЛОНА № 1 на гарантийный ремонт кухонной вытяжки KRAFT

модель_____ серийный №_____

Изъят «____» _____ 20____ г.

Исполнитель _____ _____
Ф.И.О. подпись

Вид и содержание выполненных работ _____

_____

Наименование сервисной службы_____

Линия отреза

ТАЛОН № 1 на гарантийный ремонт кухонной вытяжки KRAFT

модель _____

серийный №_____

Продана _____
(наименование и адрес торгового предприятия)

_____

_____

_____

_____тел:_____

Дата продажи «____» _____ _____г.

Штамп магазина _____
(личная подпись продавца)

Наименование и адрес сервисной службы*

_____
(* заполняется торговым предприятием)

_____

_____

КОРЕШОК ТАЛОНА № 2 на гарантийный ремонт кухонной вытяжки KRAFT

модель_____ серийный №_____

Изъят «____» _____ 20____ г.

Исполнитель _____ _____
Ф.И.О. подпись

Вид и содержание выполненных работ _____

_____

Наименование сервисной службы_____

Линия отреза

ТАЛОН № 2 на гарантийный ремонт кухонной вытяжки KRAFT

модель _____

серийный №_____

Продана _____
(наименование и адрес торгового предприятия)

_____

_____

_____

_____тел:_____

Дата продажи «____» _____ _____г.

Штамп магазина _____
(личная подпись продавца)

Наименование и адрес сервисной службы*

_____
(* заполняется торговым предприятием)

_____

_____

Кухонная вытяжка KRAFT
модель _____ серийный №_____
Владелец, его адрес _____

_____

_____
подпись
Телефон владельца _____
Причина отказа (неисправность) _____

_____

_____

_____
Владелец: _____
подпись
Механик:_____
Ф.И.О.
Выполнены работы: _____

_____
Дата «_____» _____ _____г.
Механик: _____ Владелец: _____
подпись подпись
Утверждаю _____
наименование сервисного предприятия и адрес

_____

_____ _____
должность руководителя предприятия, выполнившего обслуживание МП подпись

Кухонная вытяжка KRAFT
модель _____ серийный №_____
Владелец, его адрес _____

_____

_____
подпись
Телефон владельца _____
Причина отказа (неисправность) _____

_____

_____

_____
Владелец: _____
подпись
Механик:_____
Ф.И.О.
Выполнены работы: _____

_____
Дата «_____» _____ _____г.
Механик: _____ Владелец: _____
подпись подпись
Утверждаю _____
наименование сервисного предприятия и адрес

_____

_____ _____
должность руководителя предприятия, выполнившего обслуживание МП подпись

DEAR CUSTOMER!

Thank you for purchasing our product - the kitchen hood of the KRAFT trademark.
Before using it, please read these instructions carefully to fully evaluate its functionality.
If you encounter problems during use, please contact us.

Thank you for your purchase!

CONTENT

PRECAUTIONS 22
ELECTRICAL CONNECTION 23
BRINGING AIR OUT 23
APPLIANCE DESCRIPTION 24
INSTALLATION 25
CLEANING AND CARE 30
TROUBLESHOOTING 32
DISPOSAL 32
SPECIFICATION / EQUIPMENT 33
WARRANTY CARD 37
INSTALLATION COUPON 38

PRECAUTIONS

Please read these instructions carefully before using the device in order to avoid any damage during use. Mishandling may result in product failure, property damage, or thread harm to the health of the user.

When operating electrical household appliances, follow the basic safety requirements:

1. The manufacturer is not responsible for damage caused by non- correct installation and operation of the device.
2. The device is intended for domestic use only.
3. When using the hood simultaneously with a gas boiler, running water heaters, boilers, stove, fireplace or other devices running on gas, liquid fuel, wood or coal, it is always necessary to take care of sufficient air supply. This can be achieved if the air required for combustion is supplied through openings that cannot be closed, for example, in doors, windows, with the help of a wall box of an air intake/exhaust system or other technical measures.

ATENTION! The hood must be connected to a separate an air duct that is not combined with other devices.

4. Make sure the space is well-aired for the proper functioning of the kitchen hood. Avoid flames under the hood.
5. The minimum distance between the hood and the hob must be set 650 mm for a gas hob and 600 mm for electric one.

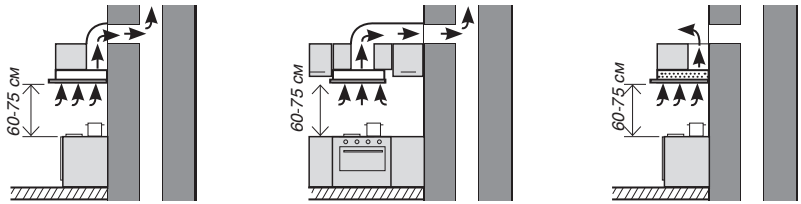

6. Observe local regulations regarding external air discharge.
7. Before connecting the hood, make sure that the power supply parameters correspond to the technical requirements.
8. If you do not clean the appliance in accordance with the instructions, there is a risk of fire. It is recommended to clean once a month.
9. Do not check the condition of the filters when the hood is running.
10. Do not touch the lamp after the hood is running.
11. Do not disconnect the appliance with wet hands and do not pull the electrical cord.
12. Avoid an open flame, as it can damage the filters and cause a risk of ignition of the device.
13. Remove the plug from the outlet before servicing and cleaning the hood.
14. The device is not intended for use by children and persons with limited physical, sensory or mental abilities, except when they are monitored by other persons responsible for their safety.
15. Please ensure that packaging materials are kept away from children and, if possible, destroyed. Children should not have unsupervised access to packaging as it could lead

to dangerous or hazardous situations.

ELECTRICAL CONNECTION

⚠ ***ATENTION! Before installation, please check the voltage (V) and frequency (Hz) corresponding to their parameters, which are on the rating plate. Rated The label is located inside the hood.***

Make sure that the electrical network has the same voltage as indicated on rating plate inside the hood. Connect electrical equipment to the electrical network tric current is possible only with the help of a specialist. The equipment must be installed in such a way that easy access to it and easy disconnection from the network were provided.

GROUNDING

⚠ ***ATENTION! The appliance must absolutely be grounded.***

Your oven includes a grounded plug mounted on the grid cord. This plug must be used with a grounded line. Have a licensed electrician do the grounding installation.

Before supplying electricity to the appliance:

1. Place the oven in a way to make reaching the plug used for electricity connection or double pole switch easier.
2. Do not let the electricity cable touch hot surfaces when placed and do not pin it to the oven lid.
3. Contact the nearest authorized service if the electricity cable is damaged. Make sure authorized service makes the chance with a new cable with plastic insulation at the same size and that can withstand the electricity current the oven needs.

A double pole switch with at least 3 mm between the contact points between the oven and the electric wire and suitable for carrying the desired load in accordance with the laws in force must be installed if the oven is to be connected directly to the electric wiring. Ground wire must not be cut be double pole switch.

BRINGING AIR OUT

The kitchen hood is connected to the ventilation ducts using a metal corrugated corrugated pipes with a diameter of 120/150 mm (depends on the hood model).

Do not exhaust air through ventilation ducts that are designed for extracting smoke and combustion products from equipment that runs on gas or other fuel.

Corrugated pipes are not included in the set of kitchen hoods and must be purchased roam separately, based on the distance from the outlet to the vent hole rational channel.

EXPLOITATION

The kitchen hood is designed for forced ventilation, purification of indoor air, elimination of combustion products, smoke particles, unpleasant odors and steam from its volume during cooking.

For correct operation of the hood, it must be turned on simultaneously with the kitchen stove. After cooking, turn off the hood after 15 minutes. When cooking drafts should be avoided, which can spread the smell to other rooms niya.

APPLIANCE DESCRIPTION

For models
KF-THD0801B
KF-THD0801X

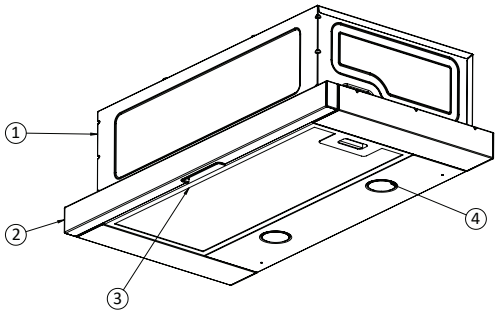

1. Metal hood body
2. Front decorative panel
3. Filter
4. LED lamp
5. Speed switch button
6. Light on/off button

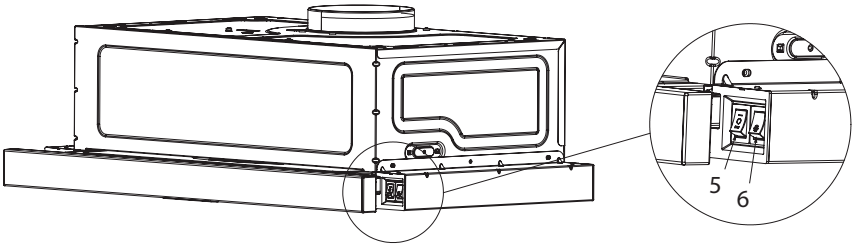

CONTROL PANEL

The kitchen hood is equipped with a control panel that consists of a light switch and a speed switch. These switches are located on the side of the telescopic intake panel, and when the hood is folded, they are hidden behind the sliding front panel.

To operate the kitchen hood normally, the telescopic air intake panel should be extended to its maximum distance, providing access to both the lighting and speed controls.

To activate the device at the first stage, set the speed switch to ▬.

To activate the device in the second stage of speed, set the switch to the position 〓.

Use the on/off button to turn on the light of the device ☼.

For models
KF-BHD0601B
KF-BHD0605X
KF-BHD07521B
KF-BHD07523X

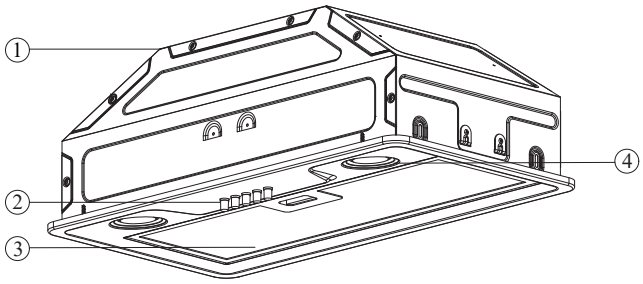

1. Metal hood body
2. Control panel
3. Filter
4. LED lamp

CONTROL PANEL



When the o button is pressed, the motor will stop.
By pressing button 1, the motor will turn on at low speed.
When you press button 2, the motor will turn on at medium speed.
By pressing button 3, the motor will turn on at high speed.
When you press the button ☼, the backlight of the working area will turn on, pressing again will turn off the backlight.

INSTALLATION

For models
KF-BHD0601B
KF-BHD0605X

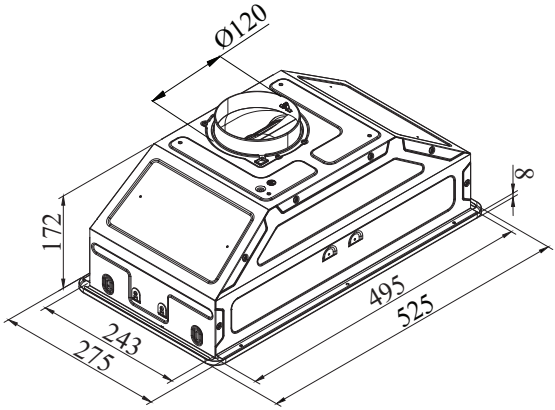

For models
KF-BHD07521B
KF-BHD07523X

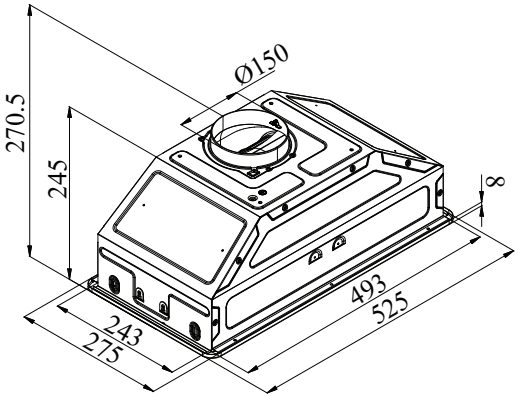

1. When installing a hood above a gas cooking surface (hob), the minimum clearance from the working surface to the underside of the hood should be 650 mm. For an electric cooking surface, this distance should be at least 600 mm.

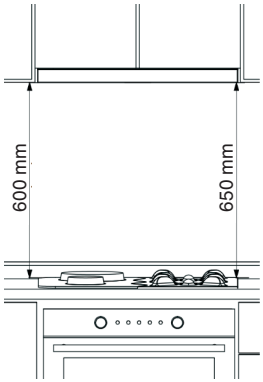

2. At the bottom of the cabinet, make a cutout corresponding to the size of the hood housing.

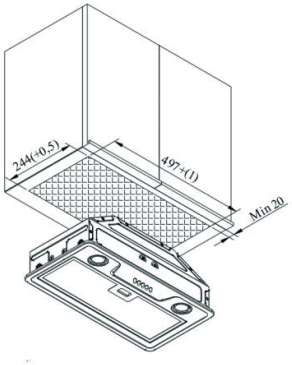

3. In the upper part of the cabinet, make a hole corresponding to the diameter of the air duct.
4. Install the duct adapter on the hood.
5. Remove the metal grease filter.

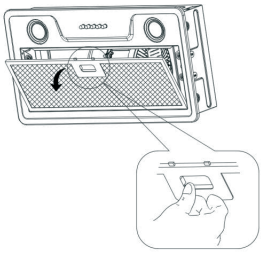

6. Insert the hood into the furniture housing.
7. Using tension pins (hidden fastening device inside the hood) located on both sides inside the housing, use a screwdriver to adjust the reliable pressing of the side fixing elements to the furniture body.

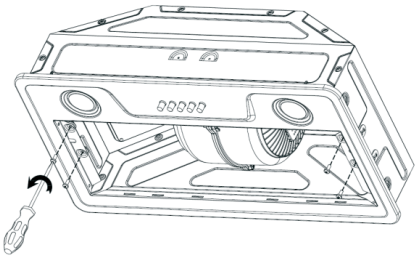

8. Install the metal grease filter in place.
9. Connect the duct to the hood adapter.

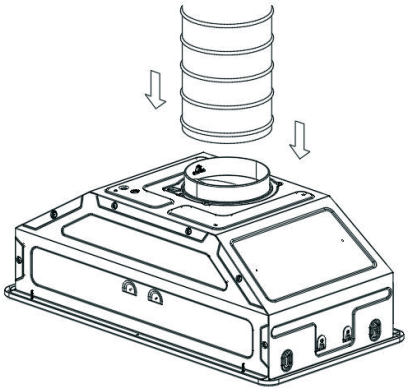

10. Bring the other end of the duct into the ventilation shaft.
11. Make sure there are no gaps in the connections.

For models
KF-THD0801B
KF-THD0801X

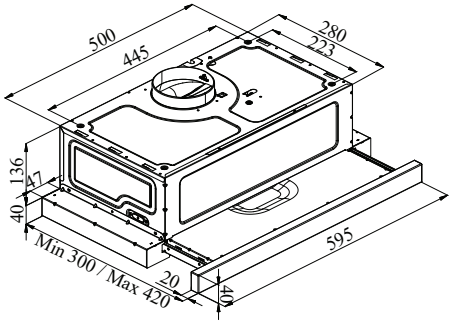

1. When installing a hood above a gas cooking surface (hob), the minimum clearance from the working surface to the underside of the hood should be 650 mm. For an electric cooking surface, this distance should be at least 600 mm.

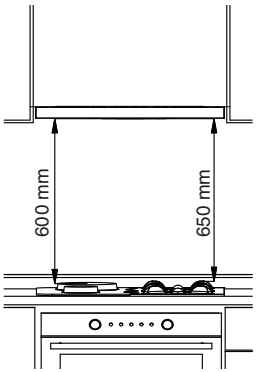

2. Attach the mounting template to the surface where the product will be installed.
3. Drill Ø4 mm diameter holes at the points marked with the letters A, B, C and D on the mounting template. Then make a hole for the chimney, which is also indicated on the template, observing the specified size.
4. Using the screws from the installation kit and a screwdriver, securely attach the hood to the cabinet.

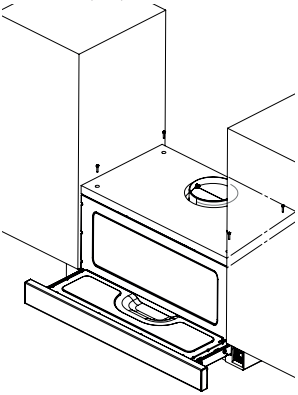

5. Connect the air line to the hood adapter and pull out the other end into a ventilation duct or shaft.

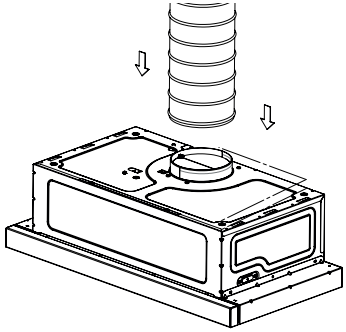

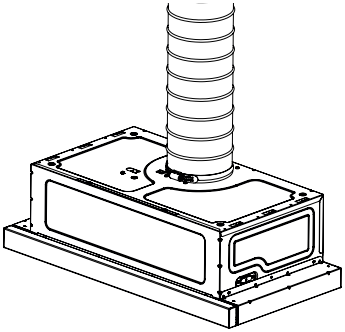

⚠ ***ATTENTION! Before connecting the hood to the pipe, you need to adjust the plastic flaps located at the point where the air exits the unit.***

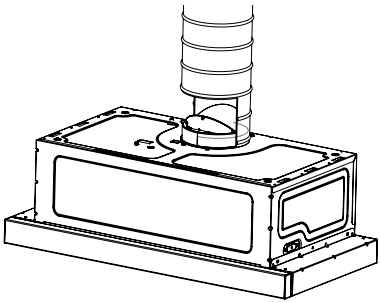

6. Make sure there are no gaps in the connections.

⚠ ***ATTENTION! When connecting the kitchen hood to the exhaust system, it is advised to use a duct with a diameter either 120mm or 150 mm (according to the technical specifications for your model), and to minimize the number of bends in the duct. Bends in an aluminum duct can lead to a reduction in suction power.***

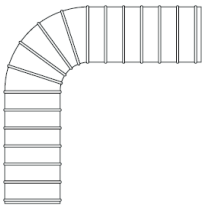

Right

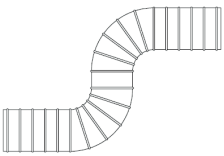

Wrong

Keep an eye on a regular use of aluminum filters and replacement of carbon filters.

RECIRCULATION MODE

The hood can be used in recirculation mode, in which it operates without connection to ventilation ducts. In this mode, it is necessary to install carbon filters, which purify the air from odors and return it back to the room.

To use the hood in the air recirculation mode, it is necessary:

- When installing, do not connect the hood to the duct (the duct adapter is not allowed to be installed).
- The duct box is installed so that the blinds on them are not blocked.
- Install additional carbon filters in the hood. Two carbon filters must be installed in the device. To do so, align the channels on the engine cover with the protrusions on the filter and rotate it 180 degrees clockwise to secure it in place. To remove the filter, rotate it 180 degrees counterclockwise.
- Carbon filters are not included in the delivery package and are purchased separately. Carbon filters are not subject to cleaning and are replaced with new ones every 3-4 months.

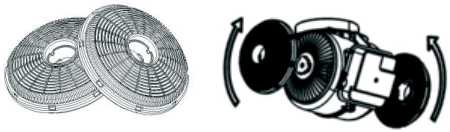

For models **KF-BHD0601B, KF-BHD0605X, KF-BHD07521B, KF-BHD07523X**

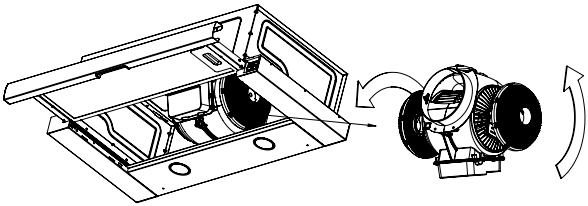

For models **KF-THD0801B, KF-THD0801X**

CLEANING AND CARE

During the operation of the kitchen hood, it is important to ensure its maximum productivity. To do this, it is necessary to regularly perform preventive maintenance and servicing on the hood.

⚠ ***ATTENTION! When performing work related to the maintenance and cleaning of the kitchen hood, please be sure to unplug the cord from the power source!***

Perform the following actions regularly:

- Remove all food residues and fat from the bottom surface of the hood and aluminum filter. Excessive contamination with fat can cause inflammation!
- Wipe the external surfaces of the hood with a damp, well-wrung flannel cloth.
- For the care of stainless steel surfaces, use special products that create a protective film.
- Do not use abrasive substances and solvents.
- Check the condition of the exhaust duct and ventilation duct, clean them if necessary!

In order to ensure maximum performance and efficiency of the hood, it is necessary to regularly clean the metal grease filter from contamination.

Cleaning is carried out every 5-6 weeks manually in a soap solution without strong mechanical action or in a dishwasher (maximum 60°C).

Increasing the frequency of cleaning of the metal grease filter makes it difficult to remove the air by the hood. This leads to an increase in the load on the electric motor and may affect the quality and service life of the hood.

Manual cleaning of the aluminium filter:

For models **KF-THD0801B, KF-THD0801X**

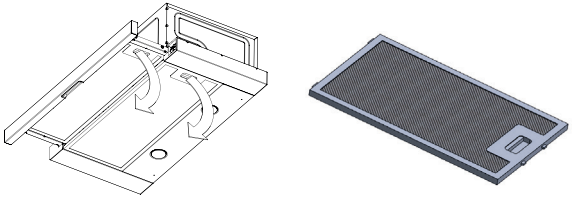

For models **KF-BHD0601B, KF-BHD0605X, KF-BHD07521B, KF-BHD07523X**

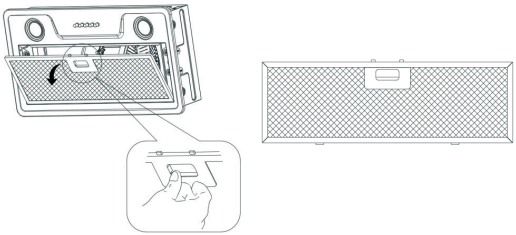

- Remove the filter by pressing the filter lock.
- Wash the filter with detergent or soap solution using a sponge or a soft brush.
- Rinse the filter thoroughly with warm water.
- Wait for the filter to dry completely.
- Install the filter in the hood by pressing the filter lock.

If you choose to clean the filter using a dishwasher, please ensure that the detergent used in the dishwasher does not contain any substances that could harm the aluminum parts of the filter. To prevent food residues, place the filter in a vertical position in the dishwasher.

After the cleaning process, make sure the filter is completely dry before re-installing it in your hood.

** Filters of other brands and versions available for sale are not compatible with your product.*

⚠ ***ATTENTION! If these rules are not followed, the filter may be damaged!***

REPLACEMENT OF THE LED LAMP

If a lamp needs to be replaced, check the following information and replace it with an alternative lamp with the same specifications.

- ILCOS D code: DBR-1-H (ILCOS d code according to IEC 61231 standard)
- LED module — translucent plastic

- Rated power of each lamp: 1W
- Maximum potential lamp power for replacement: 2 x 1Bt
- Lamp voltage range: 220 — 240 V
- Product dimensions: diameter: 35.8mm
- Height: 30 mm

- Before replacing the fixtures, please make sure that the hood has been disconnected from the power supply.
- Remove the fat filter by pressing the filter lock.
- Disconnect the lamp by removing the plastic tip from the socket and connector, as shown in the picture. This will release the locking mechanism.

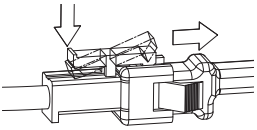

- Holding the lamp body, rotate the two locking lugs clockwise or counterclockwise until they align with the gaps in the lighting panel. Once the clamps are aligned with the gap, you can remove the lamp body from the socket.

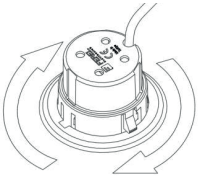

- Replace the lamp with a new one, the power of which is not more than that indicated in the technical specifications.
- Install the fat filter in the hood by pressing the filter lock.
- Connect the hood to the electrical network.

TROUBLESHOOTING

The COOKER HOOD does not work	The lamp is not lit	The hood performance has decreased	The COOKER HOOD began to work louder	In the recirculation mode, air is poorly discharged	**Malfunction** / **Method of elimination**
✓	✓				Check the electrical connection
✓					Check if the motor is on
	✓				Check the lamp switch (must be enabled)
		✓	✓	✓	Check the grease filter (wash 1 time in 1.5-2 months)
✓	✓				Check the outlet to see if there is voltage in it
	✓				Check the lamps
		✓	✓		Check the air outlet pipe (there must be a draft)
		✓		✓	Check the carbon filter (replacement is performed 1 time in 3-4 months)

DISPOSAL

This product or its packaging is labeled with a WEEE symbol, which indicates that it cannot be disposed of in the household trash. In order to prevent possible health and environmental risks, it must be disposed of through an approved process. For more information on how to properly dispose of the product, please contact the manufacturer or your local waste management organization.

SPECIFICATION / EQUIPMENT

Model	KF-THD0801B	KF-THD0801X
Hood type	telescopic	telescopic
Maximum capacity (discharge) (m3/h)	700	700
Number of speeds	2	2
Control type	mechanical switches	
Engine power (W)	150	150
Voltage (V) / Current Frequency (Hz)	220-240 / 50	220-240 / 50
Number of motors (pcs.)	1	1
Filter	aluminium	
Operating modes	diversion and recirculation	
Noise level (dB)*	64	64
Duct diameter (mm)	120	120
Backlight	LED 2 x 1W	LED 2 x 1W
Body material	metal	metal
Body color	black	grey
Minimum height above the gas hob / above the electric hob (mm)	650 / 600	650 / 600
DIMENSIONS		
Net / gross weight (kg)	5,2 / 6,1	5,2 / 6,1
Product dimensions (WxDxH) (mm)	595x300x176	595x300x176
Package dimensions (WxDxH) (mm)	653x362x248	653x362x248
EQUIPMENT		
Kitchen hood (pcs.)	1	1
Mounting kit (pcs.)	1	1
Packing (pcs.)	1	1
Manual with warranty card (pcs.)	1	1
Anti-return valve	1	1

*at minimum speed

** The manufacturer reserves the right to make changes to the designs, technical characteristics, appearance, and configuration of the product that do not impair its consumer qualities, without prior notice to the consumer.*

** All information provided in the manual regarding configuration, specifications, functions and colors is for informational purposes only and under no circumstances is a public offer.*

Model	KF-BHD0601B	KF-BHD0605X	KF-BHD07521B	KF-BHD07523X
Hood type	built-in	built-in	built-in	built-in
Maximum capacity (discharge) (m3/h)	700	700	1000	1000
Number of speeds	3	3	3	3
Control type	mechanical switches			
Engine power (W)	150	150	250	250
Voltage (V) / Current Frequency (Hz)	220-240 / 50	220-240 / 50	220-240 / 50	220-240 / 50
Number of motors (pcs.)	1	1	1	1
Filter	aluminium			
Operating modes	diversion and recirculation			
Noise level (dB)*	70	70	67	67
Duct diameter (mm)	120	120	150	150
Backlight	LED 2 x 1W	LED 2 x 1W	LED 2 x 1W	LED 2 x 1W
Body material	metal	metal	metal	metal
Body color	black	grey	black	grey
Minimum height above the gas hob / above the electric hob (mm)	650 / 600	650 / 600	650 / 600	650 / 600
DIMENSIONS				
Net / gross weight (kg)	3,6 / 4,5	3,6 / 4,5	4,9 / 5,8	4,9 / 5,8
Product dimensions (WxDxH) (mm)	525x275x172	525x275x172	525x275x245	525x275x245
Package dimensions (WxDxH) (mm)	568x335x254	568x335x254	572x335x329	572x335x329
EQUIPMENT				
Kitchen hood (pcs.)	1	1	1	1
Mounting kit (pcs.)	1	1	1	1
Packing (pcs.)	1	1	1	1
Manual with warranty card (pcs.)	1	1	1	1
Anti-return valve	1	1	1	1

*at minimum speed

** The manufacturer reserves the right to make changes to the designs, technical characteristics, appearance, and configuration of the product that do not impair its consumer qualities, without prior notice to the consumer.*

** All information provided in the manual regarding configuration, specifications, functions and colors is for informational purposes only and under no circumstances is a public offer.*

Tear-off coupon №1 for warranty repair
cooker hood KRAFT model_____
serial №_____

Withdrawn «_____» _____ 20_____y.

Executant _____ _____
Full name signature

Type and content of the work performed _____

Service department's name _____

Cutting line

COUPON №1 for warranty repair cooker hood KRAFT

model _____ **serial №**_____

Sold by _____
(name and address of the commercial enterprise)

_____

_____

_____

_____ tel: _____

Date of sale «____» _____ _____y.

Store stamp _____
(personal seller's signature)

Service department's name and address

_____
(* to be filled in by the commercial enterprise)

_____

_____

Tear-off coupon №2 for warranty repair
cooker hood KRAFT model_____
serial №_____

Withdrawn «_____» _____ 20_____y.

Executant _____ _____
Full name signature

Type and content of the work performed _____

Service department's name _____

Cutting line

COUPON №2 for warranty repair cooker hood KRAFT

model _____ **serial №**_____

Sold by _____
(name and address of the commercial enterprise)

_____

_____

_____

_____ tel: _____

Date of sale «____» _____ _____y.

Store stamp _____
(personal seller's signature)

Service department's name and address*

_____
(* to be filled in by the commercial enterprise)

_____

_____

Cooker hood KRAFT

model_____**serial №**_____

Owner, his address_____

_____

_____

signature

Owner's phone_____

Reason for failure (malfunction)_____

_____

_____

_____

Owner: _____

signature

Mechanic:_____

Full name

Completed works: _____

_____

Date «_____» _____ _____y.

Mechanic: _____ Owner: _____

signature signature

Approve _____

service company name and address

_____

_____ _____

the position of the head of the company, that performed the service — Stamp — signature

Cooker hood KRAFT

model_____**serial №**_____

Owner, his address_____

_____

_____

signature

Owner's phone_____

Reason for failure (malfunction)_____

_____

_____

_____

Owner: _____

signature

Mechanic:_____

Full name

Completed works: _____

_____

Date «_____» _____ _____y.

Mechanic: _____ Owner: _____

signature signature

Approve _____

service company name and address

_____

_____ _____

the position of the head of the company, that performed the service — Stamp — signature

WARRANTY CARD

Date of sale

«____» _____ 20___ y.

Store stamp

When selling, the seller is obligated to fill out the warranty coupons. The date of manufacturing and serial number can be found on the packaging and on the back side of the product.

The manufacturer's warranty obligations are valid only for the KRAFT cooker hood. **The warranty period is 1 year from the date of purchase. The service life of the product conducted 3 years.**

Information about authorized service centers is available on the website http://kraftltd.com or by calling the support service toll-free +7(800)200-79-97. If you have any questions or problems related to KRAFT products, please contact in writing to the address: AO "LEBEDINSKIY TORGOVIY DOM", str. Dnepropetrovskaya, 50 V, Rostov-on-Don, 344093, Russia, or by e-mail service@lbtd.ru.

1. The manufacturer guarantees free elimination of factory defects or technical faults during the warranty period if the Buyer complies with the terms and conditions of warranty service. All claims in appearance should be presented to the seller when purchasing the product. After purchasing the product, the consumer is responsible for all external damage.
2. The warranty applies only to products used for non-commercial personal, family or household purposes. Otherwise, the warranty period is 3 months from the date of purchase.
3. The seller reserves the right to conduct a technical examination of the product quality within the time frame established by law.
4. Warranty repairs are not performed in the following cases:
   – invalidity of the warranty card;
   – the presence of damage and malfunctions resulting from improper use of equipment in violation of the rules of operation, installation or transportation of equipment by the user or a trading organization;
   – the presence of damage and malfunctions resulting from the action of third parties or force majeure, ingress of foreign objects and insects, damage caused by animals;
   – establishment of the fact of deviation from the State technical standards, supplying electrical and cable networks, supplying more power than provided by the manufacturer;
   – establishment of the fact of repair (attempt to repair) equipment independently or by unauthorized persons;
   – using of the product for industrial or commercial purposes.
5. The warranty card is invalid in the following cases:
   – incorrect or incomplete filling of the card by the store and the master;
   – absence of the sale date and the store stamp.
6. The manufacturer is not responsible for damage caused to people, animals and premises due to violation of safety regulations, transportation and operation of the device.
7. The warranty service does not cover installation, cleaning and maintenance of the device.

INSTALLATION COUPON

The kitchen hood is installed in the city _____

St. _____, House №_____, flat _____

and connected by a mechanic _____
(name of the organization)

_____

Mechanic _____
(signature, date)

The hood is equipped and functional. I am familiar with the operating instructions, terms of use and warranty obligations.

Owner _____
(signature, date)

* Изготовитель оставляет за собой право вносить изменения конструкций, технических характеристик, внешнего вида, комплектации товара, не ухудшающие его потребительских качеств, без предварительного уведомления потребителя.

Вся представленная в руководстве информация, касающаяся комплектации, технических характеристик, функций и цветовых решений, носит сугубо информационный характер и ни при каких условиях не является публичной офертой.

* The manufacturer reserves the right to change designs, specifications, appearance, configuration of the product without impairing its consumer qualities, without prior notice to the customer.

All information provided in the manual concerning the configuration, technical characteristics, functions, and colors is purely informational in nature and under no circumstances is a public offer.

Manufacturer:
Femaş Metal Sanayi ve Ticaret A.Ş. FERRE.

Address : Kayseri OSB, 9.Cadde No: 17, 38070 Organize Sanayi Bölgesi, Melikgazi, Kayseri, Turkey.

Importer:
AO LEBEDINSKIY TORGOVIY DOM.
Address: No. 50 V, Dnepropetrovskaya, Str., Rostov-on-Don, PC 344093, Russia.
Tel.: + 7 (800) 200-79-97

Made in Turkey

Изготовитель:
ФЕМАС МЕТАЛ САНАЙИ ВЕ ТИДЖАРЕТ А.С. ФЕРРЕ.
Адрес: Кайсери ОСБ, 9 Кад №17, 38070, Организе Санайи Бёльгеси, Меликгази, Кайсери, Турция.

Импортер:
АО «ЛЕБЕДИНСКИЙ ТОРГОВЫЙ ДОМ»
Адрес: ул.Днепропетровская, 50 В,
г. Ростов-на-Дону, 344093, Россия.
Тел.: +7 (800) 200-79-97

Сделано в Турции

KRAFT

WWW.KRAFTLTD.COM

Телефон службы поддержки клиентов
Phone customer service

+7 (800) 200-79-97

EAC